resideo

Braukmann
DR300

Istrukcja montażu

E1 Elementy zaworu

①= Zawór pilotowy

②= Wkład filtracyjny

③= Ręczny zawór kulowy

④= Zawór sterujący

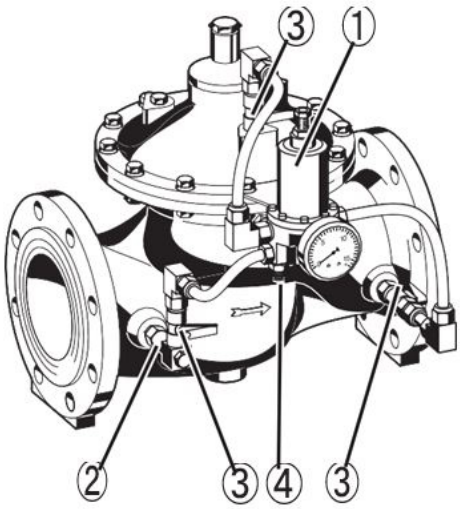

E2 Montaż

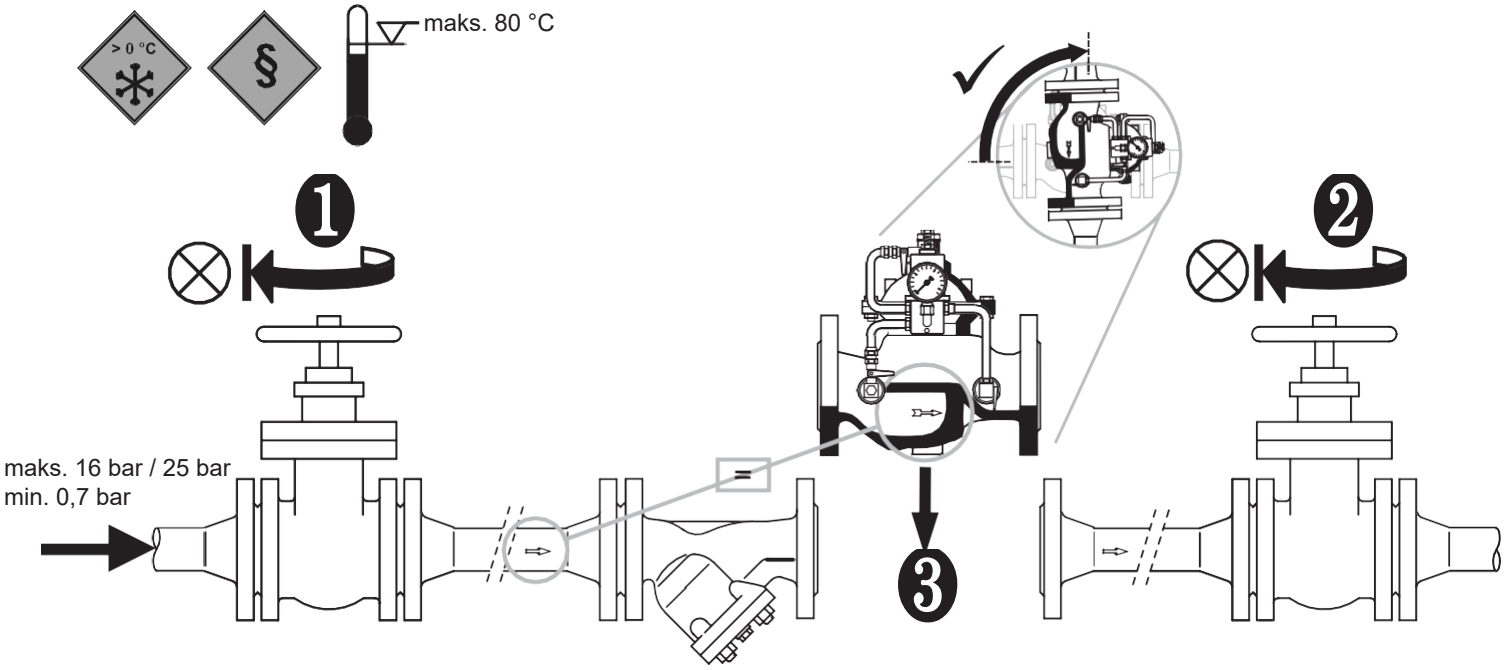

E3 Uruchomienie

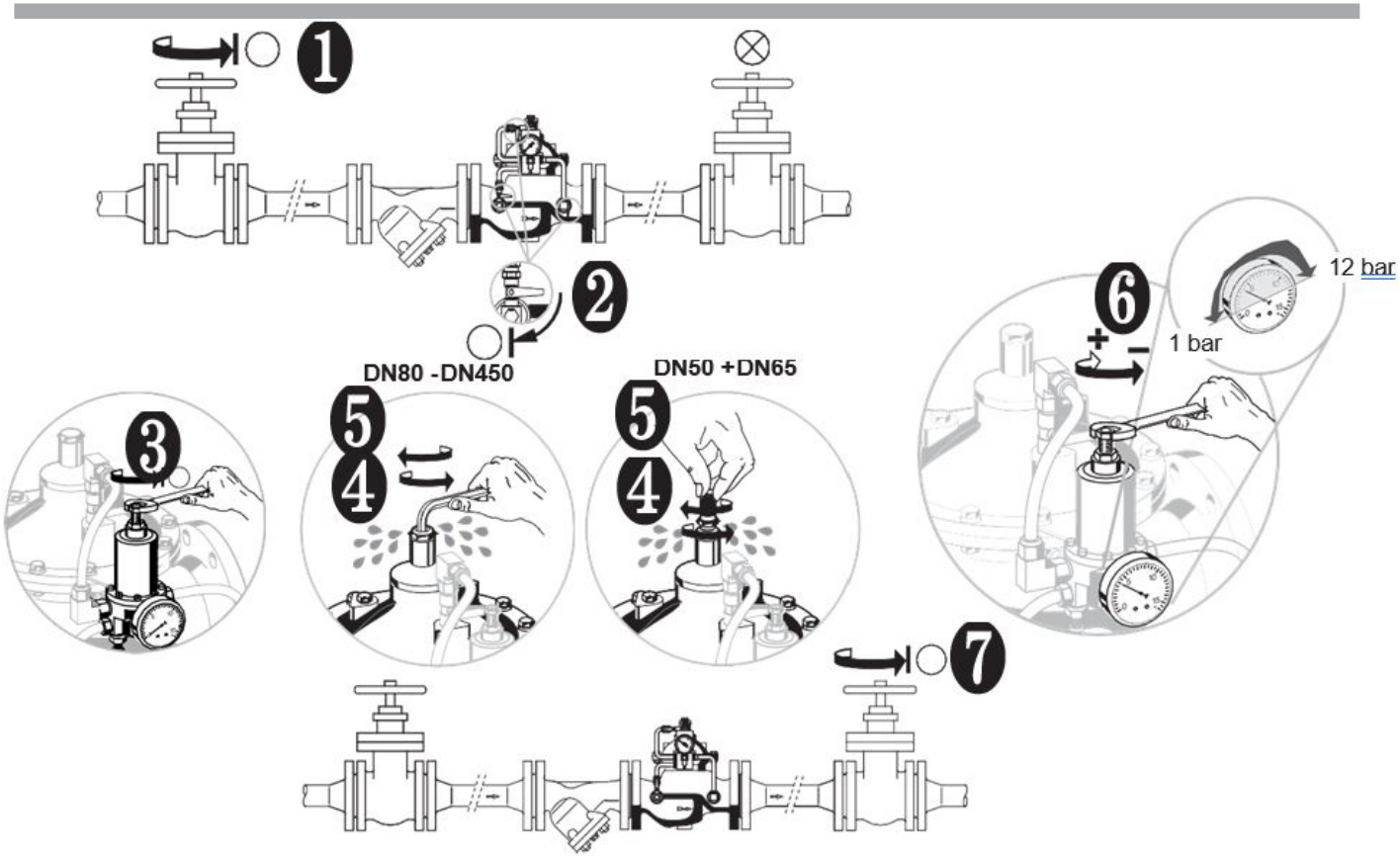

E4 Regulacja szybkości zamknięcia zaworu głównego

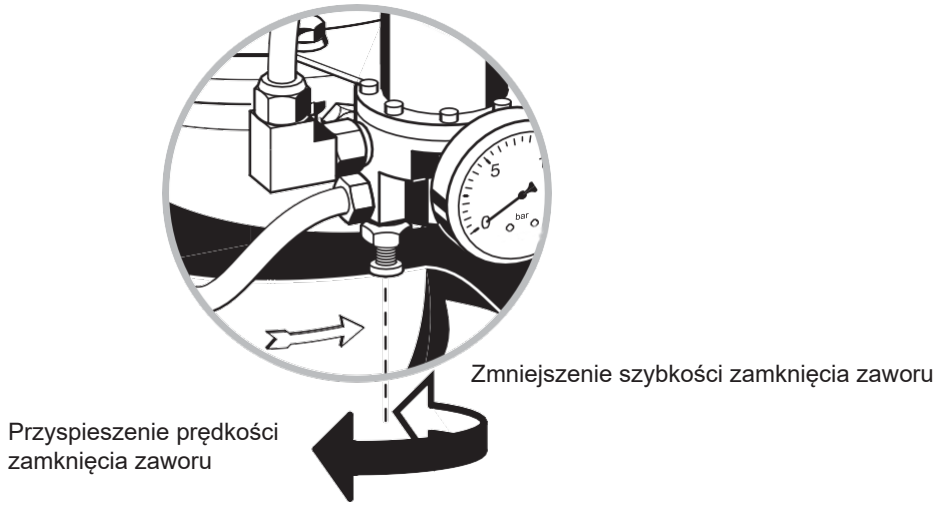

resideo
www.resideo.com

Ademco Sp.z.o.o.
ul. Domaniewska 39
02-672 Warszawa
pomoc.technicznaecc
@resideo.com

© 2020 Resideo Technologies, Inc.
wszelkie prawa zastrzeżone. Niniejszy
dokument zawiera informacje zastrzeżone
przez Resideo Technologies, Inc. i spółki
stowarzyszone.